MARSDEN

OCS-X Digital kranvekt

Brukermanual og sikkerhetsinstrukser

VEKT 1
PRESISJON I ALLE LEDD
Griniveien 159 A, 1359 EIKSMARKA
Tlf: 67 16 68 10 / E-post: post@vekt1.no

Rev. 05/2016

Dimensjoner:

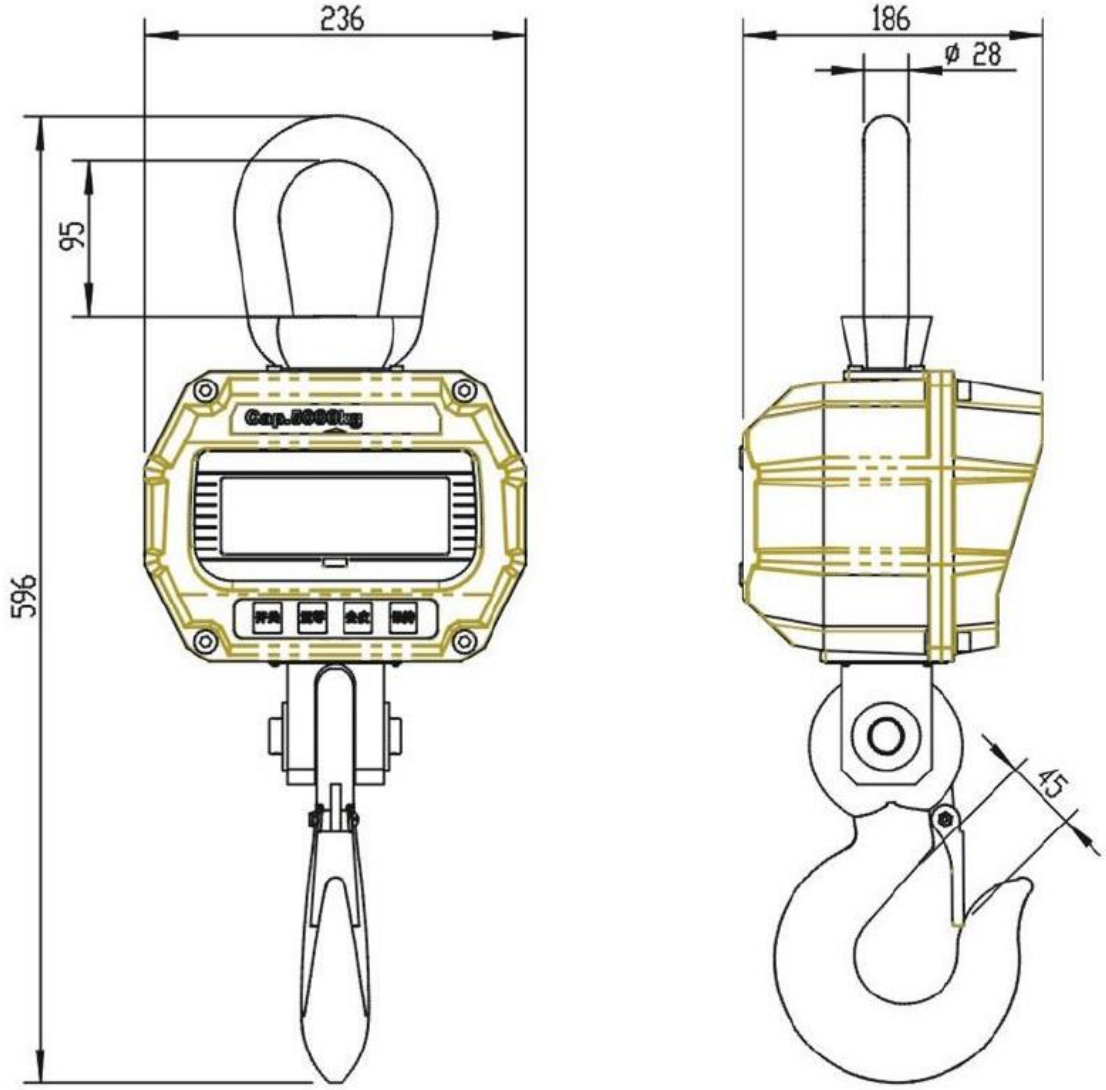

Produktark:

Features

- Aluminum die-casting case
- Intergrated load receptor
- Fixed shackle
- Standard eye hook
- LED module display
- Rechargeable battery
- Infrared remote control

Functions

- Zero
- Tare
- Hold
- Battery supervision
- Overload alarm/record

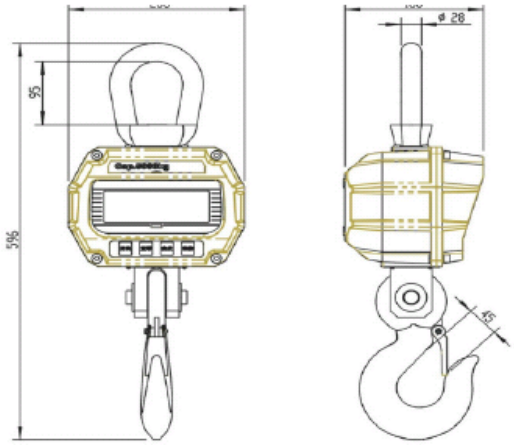

Specification

Tare Range	100% F.S.
Zero Range	4% F.S.
Safe Overload	120% F.S.
Overload Alarm	100% F.S.
Battery	6V/Ah
Battery Life	>80h
Temperature Range	-10C ~ 40C
N.W.	14kg

Max Capacity	Min Capacity	Graduation
kg	kg	kg
1000	10	0.5
3000	20	1
5000	40	2

INNHOLD

1 Sikkerhetsinstruks, kontroll og vedlikehold

2 Kvalitetsbeskrivelse

3 Spesifikasjoner

4 Kapasitet

5 Display og betjeningspanel

- Funksjonsknapper
- Fjernkontroll knapper
- Indikator
- Melding i display

6 Betjening

- Av / På
- Nullstill
- Tara
- Hold-funksjon

7 Bruker innstillinger

8 Batteri vedlikehold

9 Problemløsing

10 Dokumentasjon

1. Sikkerhet, kontroll, vedlikehold

Risiko: Kranvekten er del av løfteutstyr – sørg for at retningslinjer følges for å unngå alvorlig skade! Regelmessig kontroll og vedlikehold er påkrevet.

- Opphold deg ALDRI under hengende last
- Kranen må posisjoneres slik at lasten løfter rett opp
- Bruk verneutstyr som hjelm og hansker ved betjening av kran og vekt
- Lasten skal ikke rotere eller svinge
- Vekten skal ikke overbelastes – dette vil skade veiecellen og garanti opphører
- La aldri lasten henge over tid – dette vil redusere vektens nøyaktighet og forkorte veiecellens levetid
- Inspiser ALLTID sjakkel og lastekrok før bruk. Kontroller skruer og fester regelmessig
- Vekten skal IKKE benyttes ved tordenvær
- Oppbevar vekten hengende i et tørt, ventilert rom. Skal ikke legges på gulvet
- IKKE forsøk å reparere vekten på egenhånd – kontakt din forhandler
- Vekten er IKKE godkjent for personløft

Eier er ansvarlig for at vekten brukes i henhold til disse retningslinjer, brukermanual og ellers gjeldende forskrifter og regler. Alle brukere skal være instruert og denne brukermanual skal være tilgjengelig der vekten skal brukes.

- OCS-X skal ikke brukes i eksplosjonsutsatte områder
- Unngå temperaturforskjeller som kan medføre kondensering

Regelmessig tilsyn og vedlikehold

Første gangs bruk, Hver 3. måned eller etter 12 500 veiinger	• Kontroller alle dimensjoner • Kontroller sjakkel / oppheng og krok for slitasje eller skade • Kontroller sikkerhetsleppen på lastekroken • Kontroller at alle fester ikke er løse
Hver 12. måned eller etter 50 000 veiinger	• Utvidet tilsyn av sakkyndig. Her skal alle last-bærende deler kontrolleres med magnetisk pulver. • Anbefalt kalibrering med sertifikat hver 12. eller 24. måned
Hvert 5. år eller etter 250 000 veiinger	• Alle last-bærende deler bør skiftes
Etter 10 år eller 500 000 veiinger	• Kranvekten bør ikke benyttes lenger

2. Kvalitetsbeskrivelse

Marsden OCS-X er en kranvekt i solid mekanisk design kombinert med avansert elektronikk – noe som gjør den allsidig, pålitelig og brukervennlig.

- ✓ **Høy kvalitet** i samsvar med OIML R76, Kinesisk GB/T11883-2002 nasjonal standard og Europeiske CE direktiver.
- ✓ **Sikkerhet.** Vekthus i støpt aluminium, kraftig sjakkel og lastekrok med sikkerhetsleppe.
- ✓ **Pålitelighet** med avansert teknologi som gir nøyaktighet og stabilitet
- ✓ **Brukervennlig** også med fjernkontroll

3. Spesifikasjoner

Klassifisering	Kinesisk GB/T 11883-2002 Klasse III, samsvarende med OIML R76
Tarering	Inntil 100%
Auto Zero	Nullstiller +/- 20%
Manuell Zero	Kan nullstille avvik +/-4%
Stabiliseringstid	≤10 sek.
Overlast	100% F.S. + 9e
Last sikkerhet	150% F.S.
Batteri	6V/4.0Ah oppladbart batteri, integrert
Adapter	100~220VAC 50/60Hz input 7.2VDC/1000mA output
Display	35mm LED enhet
Brukstemperatur	-10° ~ +40°C
Tillatt luftfuktighet	20°C ≤90%

4. Kapasitet

Modell	Maks. kapasitet	Min. kapasitet	Lesbarhet	Deling
OCS-X 1t	1,000kg	10kg	0,5kg	2,000
OCS-X 3t	2,000kg	20kg	1 kg	3,000
OCS-X 5t	5,000kg	40kg	2 kg	2,500

5. Display og betjeningspanel

På kranvekten

Tast	Navn	Funksjon
ON/OFF	On/Off	Hold 1 sek for å slå av / på Ellers – returnerer til veiemodus
ZERO	Zero	Manuell nullstilling ved mindre avvik. Ellers – øke blinkende tallverdi i innstillinger
TARE	Tare	Tarere inn / ut vekt av beholder o.l. Ellers – flytt blinkende nummerposisjon mot høyre i innstillinger
HOLD	Hold	Lås / av-lås veieresultat i display Ellers – bekreft (Enter) i innstillinger

På fjernkontrollen

Tast	Navn	Funksjon
	Zero	Samme som : ZERO
	Tare	Samme som : TARE
	Hold	Samme som : HOLD
	Acc.	Akkumuler veiinger Ellers – reduser blinkende tallverdi i innstillinger
	Del.	Slett siste veiing Slett alle veiinger Ellers – flytt blinkende nummerposisjon mot venstre
F1	F1	Se akkumulerte veiinger Ellers – sett desimal i innstillinger
F2	F2	Bytter mellom valgfrie enheter
	Off	Hold 1 sek for å slå av Ellers – returner til veiemodus fra innstillinger
	2nd	2. funksjon

Indikator

LED	Navn	Merknad
STB.	Stable	Lyser når vekten er stabil / klar
ZERO	Zero	Lyser når vekt er nullstilt
TARE	Tare	Lyser når Tare er brukt
HOLD	Hold	Lyser når vekten er låst
lb	lb	Lyser når valgt enhet er lb
kg	kg	Lyser når valgt enhet er kg

Melding i display

Melding	Navn	Merknad
- - - - -		Finner vekt
-		I hvilemodus
SEtUP	Setup	Brukerinnstillinger meny
bAt--	BATtery	Viser batterinivå i prosent
P0000	Password	I passord modus
End	END	Lagre og avslutt
oFF	OFF	Av
ouEr	OVERload	Overbelastning
2nd	2ND	2. funksjon
Err	ERRor	Feil, ugyldig operasjon
ACC	ACCumulate	Akkumulerer veiinger
dEL	DELete	Slett siste vekt
CLr	CLeaR	Slett alle

6. Betjening

- Når vekten slås **på**, kjøres en automatisk oppstartsjekk som avslutter med en automatisk nullstilling – vekten er nå klar
- Benytt manuell **ZERO** hvis det oppstår mindre avvik, for å nullstille
- Benytt **TARE** dersom en beholder skal tareres bort / ut fra veieresultatet. Trykk TARE på nytt for å tarere inn igjen.
- Vekten kan brukes for å **akkumulere** flere veiinger: Dette kan aktiveres fra fjernkontrollen med
- For å **låse** visning i display, brukes HOLD eller
- Bruk fjernkontrollens F2 for å bytte mellom kg og lb

7. Brukerinnstillinger

- Bruk fjernkontrollen; deretter for å komme til **SEtUP**
- Alle valg bekreftes med

Auto-off innstilling;

- Trykk igjen – displayet skal vise oFF— . Bruk og for å endre verdi:
- Her kan man velge ved å bla gjennom de ulike innstillinger:
  - 0 (ingen auto-off) Fabrikkinnstilling
  - 5, 10, 15, 30 eller 60 minutter. Bla med

Lysstyrke i display;

- Trykk for å komme til Menyvalg **br - .** Deretter og for å endre verdi:
- Lysstyrke kan settes til **1** (dim), **2** (normal), **3** (sterk).

Tid for hvilemodus:

- Trykk for å komme til innstilling for hvilemodus – meny **I dL - -**
- Bruk og for å endre verdi:
  - **0** (ingen), **5**, **10**, **15**, **30 (standard)** eller **60** sekunder
  - Hvilemodus sparer batteriet

Trykk for å gå ut av menyen og til veiemodus

8. Batteri, vedlikehold

For maksimal levetid, les følgende anbefalinger:

- Vekten får strøm fra et 6V4.0Ah oppladbart blybatteri
- Batteriet er fast integrert
- Avhengig av lysstyrke i display og innstilt hvilemodus, vil batteriet ha en brukstid på mellom 60 og 200 timer
- For å spare batteriet – aktiver Auto-Off og hvilemodus. Reduser lysstyrke.
- Ladetid for tomt batteri vil være ca. 12 timer
- Batteriet lades opp med medfølgende, original strømadapter. Når batteriet er fulladet, lyser grønn LED-indikator.
- Batteri og strømadapter er ikke omfattet av garantien

9. Problemløsing

Problem	Mulig årsak	Mulig løsning
Vekten slår seg ikke på	Batteriet er tomt for strøm eller defekt	Prøv å lade. Sjekk batteriet
	On/Off knappen kan være skadet / defekt	Trykk hardere og hold i 2 sekunder
	Skadet strømledning	Åpne frontpanelet og sjekk ledningen
	Feil på hovedkortet	Kontakt Vekt 1 AS
Display blinker	Utladet batteri	Sett batteriet til lading
Funksjonstast virker ikke	Vekten har hengt seg opp	Koble til strømadapter – av/på
	Skadet / defekt	Kontakt Vekt 1 AS
Displayet viser ikke stabilt resultat	Last i bevegelse	Hold lasten stabil
	Fukt	Tørk veiecelle eller hovedkort
	Feil på hovedkortet	Kontakt Vekt 1 AS
Vekten viser ikke 0	Dårlig batteri	Lad batteriet
	Overarbeidet veiecelle	La vekten hvile hengende en stund
Åpenbart feil veieresultat	Vekten er ikke nullstilt før veiing	Manuell ZERO før veiing
	Feil enhet	Bytt til riktig enhet
	Trenger kalibrering	Kalibrer vekten
	Defekt veiecelle eller hovedkort	Kontakt Vekt 1 AS
Batteriet lades ikke	Defekt batteri	Kontakt Vekt 1 AS
	Defekt adapter	
Fjernkontrollen virker kun på nært hold	Dårlige batterier i fjernkontrollen	Bytt batterier

10. Dokumentasjon

Certificate – Сертификат – 證明書 – Certificat – 증명서 – شهادة

Verification of Compliance

No. EC.1282.0J140102.HTS0021
Technical Construction File no. TR13121604 TR13121603

Certificate's Holder:	Hangzhou Tianchen Scale Equipment Co., Ltd. No. 3 Huayi Road, Yuhang Town, Yuhang District Hangzhou, China, 311121
Product:	Crane Scale
Model(s):	OCS-XXX-G, OCS-XXX-H, OCS-XXX-K, OCS-XXX-P, OCS-XXX-X, OCS-XXX-Y
Directives:	2006/95/EC Low Voltage 2004/108/EC Electromagnetic Compatibility
Standards:	EN 60950-1:2006/A2:2013, EN 55022:2010+AC:2011 EN 61000-4-2:1995+A1:1998+A2:2001, EN 61000-4-3:2006+A1:2009, EN 61000-4-4:2004, EN 61000-4-5:2006, EN 61000-4-6:2007, EN 61000-4-8, EN 61000-4-11:2004

Remark: This Verification of Compliance has been issued on a voluntary basis. ECM confirms that a Technical Construction File (TCF) is existent for the above listed product(s). The TCF satisfactorily covers the essential requirements of the above listed Directive(s).
Other relevant Directives have to be observed in case they are applicable.
This Document is only valid for the equipment and configuration described and in conjunction with the TCF detailed above. Whereas the Manufacturer is responsible of the certification of the product(s) and not exempted to perform all the necessary activities before placing the product(s) on the market.
The Manufacturer is also responsible of the internal production control to ensure the product(s) are in compliance with the essential requirements of the above mentioned Directive(s).
This certificate can be checked for validity at www.entecerma.org

Date of issue JANUARY 2014

Certification Chief Manager
Tim Mahan

Expiry date JANUARY 2019

Certification Deputy Manager
Viola Miller

Ente Certificazione Macchine Srl
Via Mincio, 386/a – 41056 Savignano s./P. (MO) - ITALY
☎ +39 059 763736 - +39 059 766306 🖷 +39 059 761838 ✉ info@entecerma.it 🌐 www.entecerma.it